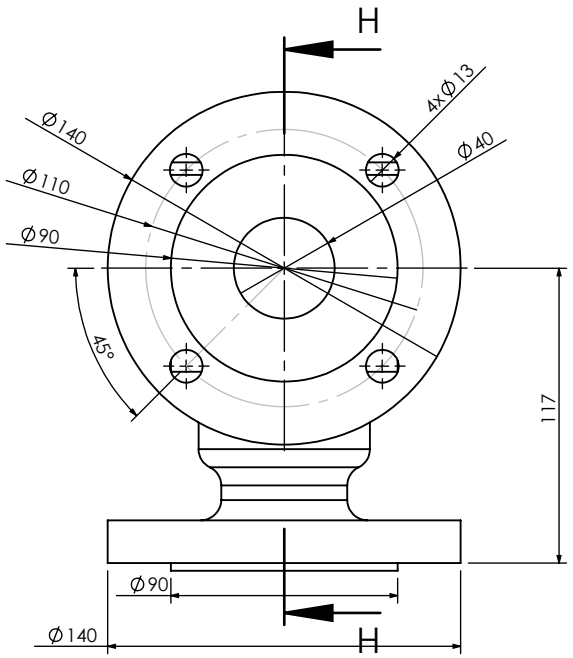

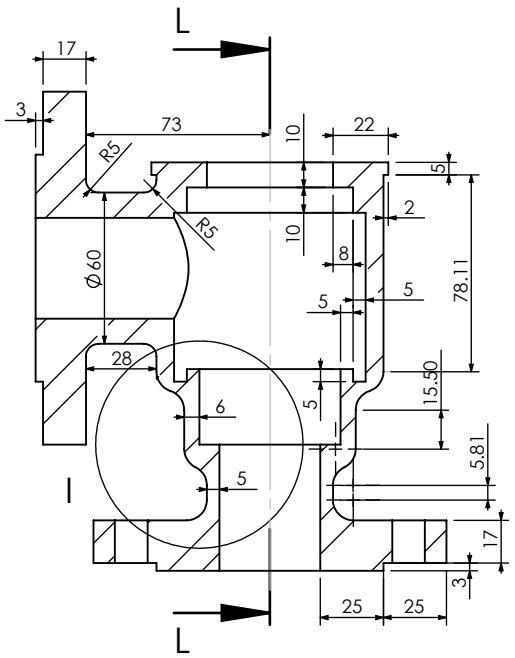

SECCIÓN H-H
ESCALA 1 : 3

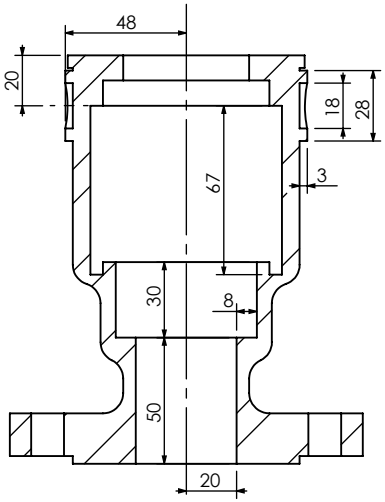

SECCIÓN L-L
ESCALA 1 : 3

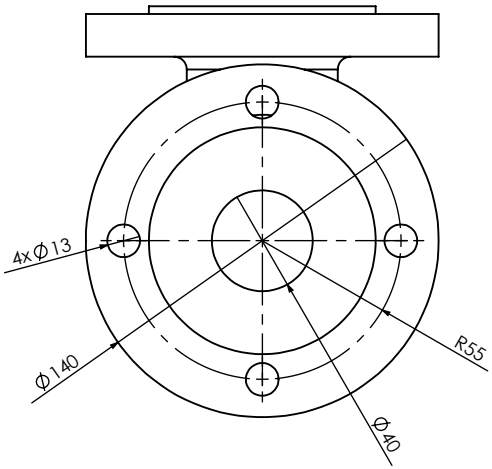

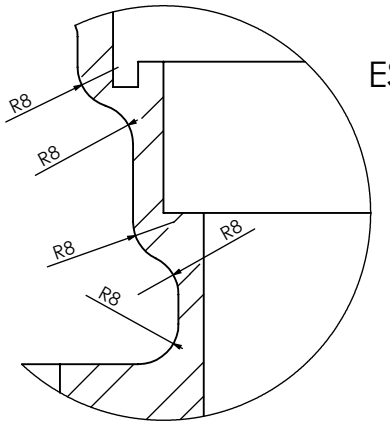

DETALLE I
ESCALA 2 : 3

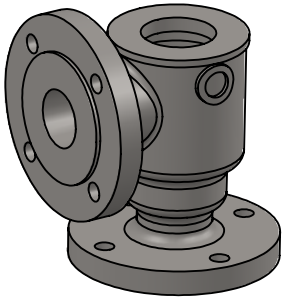

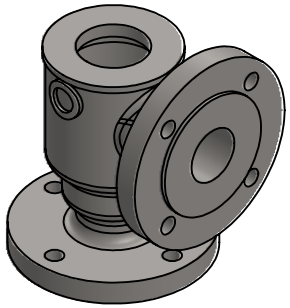

Sistema de unidades: Milímetro, gramo, segundo	TÍTULO: Curso de Solidworks	
MATERIAL: Acero AISI 1020	N.º DE DIBUJO Práctica 13	A4
PESO: 6464.25 gramos	ESCALA:1:5	HOJA 1 DE 1

YouTube Diego Gacna